Honeywell | Fire Safety

MORLEY IAS FIRE SYSTEMS

MI-DMMI

Módulos monitores

La serie D de módulos, controlada por microprocesador, supone un avance en la seguridad y prestaciones en los sistemas analógicos.

Cada equipo incorpora un doble aislador de cortocircuito de lazo, permitiendo optimizar la instalación en cumplimiento de los requerimientos de EN54-14.

El cuidado diseño de los dispositivos, permite su instalación en montaje plano, vertical o carril DIN, usando diferentes bases o accesorios. En instalación en vertical o carril DIN, se reduce considerablemente el espacio de montaje mediante la agrupación de módulos en bloque.

Los selectores de dirección son visibles y operables en posición superficial o vertical. Lo que permite la identificación inequívoca del equipo sin desmontarlo incluso dentro de la caja.

Cada unidad dispone de conectores extraibles en un lateral, para facilitar su conexión en cualquier modo de montaje.

El MI-DMMI es un módulo de 1 entrada para recibir alarmas externas, mediante contactos sin tensión conectados a él (la línea de monitorización del contacto, está continuamente supervisada mediante una resistencia final de línea de 47KΩ).

El MI-DMM2I cuenta con 2 entradas para recibir alarmas de contactos externos y usa 2 direcciones consecutivas (la seleccionada y la siguiente).

Dependiendo del panel a que se conecten, es posible controlar la línea de monitorización, con 2 estados (Alarma por cortocircuito) o 3 estados (avería por cortocircuito y alarma con una resistencia de 18KΩ en serie con cada contacto externo).

El Led de comunicaciones dispone de varios colores en función del estado del equipo. Cada entrada monitorizada dispone de un Led independiente que indica: Comunicaciones con el panel sin alarma (Verde pulsante), Circuito abierto línea monitora (Ambar pulsante), Aislador de cortocircuito de lazo activado (Ambar fijo) y Alarma (Rojo). Esta última gobernada por el panel.

Módulo de control Mod.MI-DMMI / MI-DMM2I

Accesorios de montaje

CARACTERÍSTICAS

- Módulo monitor de entrada analógico microprocesado direccionable. Para control de contactos externos
- Aislador doble de cortocircuito de lazo incorporado
- Led multifunción de tres colores
- Selector de dirección giratorio decádico (de 1 a 99). El MI-DMMI ocupa una dirección en el lazo y el MI-DMM2I 2 consecutivas.
- Dirección visible frontal y lateralmente Conectores extraibles
- Opción de montaje en superficie, vertical, caja o carril DIN
- Aprobado para CEA GEI 1-082 y GEI 1-084 Conforme a Vds 2489, prEN 54-17

MI-DMMI especificaciones

Módulo monitor de una/dos entradas. Mod. MI-DMMI / MI-DMM2I.

Módulo monitor una (dos) entrada(s) direccionable para el control de contactos externos. Aislador de cortocircuito incorporado en ambas entradas de lazo. Actuación direccionable y programable. LED de señalización de estado multicolor (por entrada). Selector de dirección por swich roto-decádico operable y visible frontal y lateralmente. Ocupa una (dos) dirección(es) en el lazo. Montaje en superficie, en vertical o en carril DIN. Supervisión de línea(s) de monitorización con dos o tres estados según panel. Dimensiones en caja de superficie: alto 133mm x ancho 134mm x fondo 40mm. Dimensiones en vertical o carril DIN: alto 95mm (Sin cables) x ancho 25mm x fondo 99,8mm (Sin carril DIN).

Conexiones

El conexionado del módulo MI-DMMI, se realiza mediante regletas extraibles para cable de hasta 2,5mm^2.

Lazo analógico para su control desde el panel: Terminales 1(-in), 2(+in)/5(+in, sin aislador), 3(-out) y 4(+out).

Entrada A monitorizada (MI-DMMI / MI-DMM2I) Conectar el contacto externo N.A. a los terminales 6-7 y colocar la resistencia suministrada (gris/gris) de 47KΩ al final de la línea entre ambos cables de monitorización (ver fig.3). En el caso de monitorización con tres estados, debe ponerse además, una resistencia de 18KΩ en serie con cada contacto externo (ver fig.2).

Entrada B monitorizada (solo MI-DMM2I) conectar como la Entrada A pero a los terminales 8-9.

Cableado

Los lazos de comunicación Analógicos deben realizarse con manguera de par trenzado y apantallado de 1,5mm^2 según su longitud, consumo y caída de tensión. El cable elegido será de 20 a 40 vueltas por metro, de par trenzado y/o apantallado, con resistencia máxima en el lazo de 36Ω entre cable positivo y negativo y capacitancia máxima de 0,5microF. La pantalla debe ser continua y aislada en todo el recorrido del lazo.

El lazo analógico debe conectarse en bucle cerrado (según EN-54), usando los aisladores de cortocircuito precisos, para sectorizar zonas con averías. Cada lazo admite 99 direcciones para sensores más 99 direcciones para módulos.

La resistencia máxima de la línea monitorizada debe ser de 20Ω entre conductores.

LONGITUD MÁXIMA ESTIMATIVA DEL CABLEADO DE LAZO

SECCIÓN DEL CONDUCTOR	1mm^2	1,5mm^2	2,5mm^2
LONGITUD MÁXIMA DEL LAZO	1Km	1,800Km	2,400Km

NOTA: La longitud máxima del lazo depende de la carga aplicada a este

FIG.1 DIAGRAMAS DE CONEXIÓN (2 ESTADOS)

(*1) para eliminar el aislador interno, los positivos in/out de lazo deben conectarse a los terminales 4 y 5

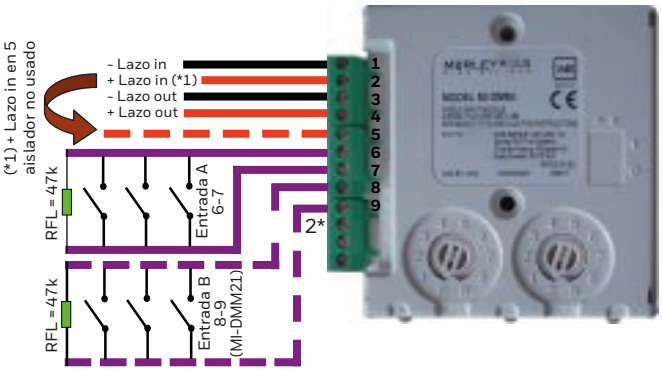

2* Entrada B (8-9) disponible solo en MI-DMM2I

3* Cuando la central admita modo 3 estados para Módulos monitores, se precisará instalar en serie con cada contacto externo, una resistencia de alarma de 18KΩ

FIG.2 DIAGRAMAS DE CONEXIÓN (3 ESTADOS)

(*1) para eliminar el aislador interno, los positivos in/out de lazo deben conectarse a los terminales 4 y 5

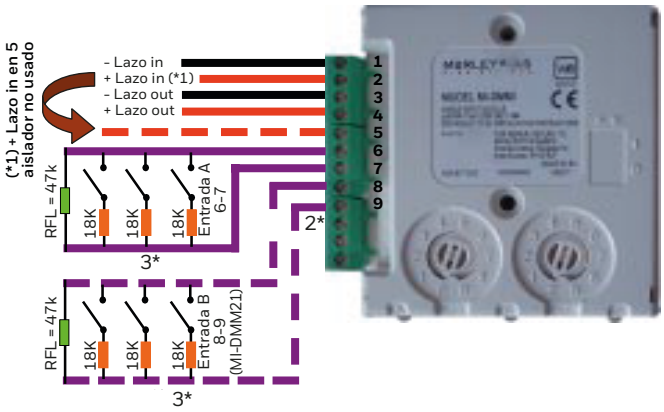

MI-DMMI especificaciones

ESPECIFICACIONES TÉCNICAS	
TENSIÓN DE ALIMENTACIÓN EN LAZO	15-30 Vcc (17.5Vcc min. para funcionamiento LED)
CONSUMO MEDIO EN REPOSO	510µA(MI-DMMI) 600µA(MI-DMM2I) (el muestreo prioritario puede incrementar el consumo medio)
CONSUMO DE LAZO DISPARO 1 ENTRADA	2,8mA (1 Led Rojo fijo)
CONSUMO DE LAZO DISPARO 2 ENTRADAS	6,6mA (2 Led Rojo fijo)
CORRIENTE LÍNEA DE MONITORIZACIÓN	22µA c.a. (RFL:103KΩ) 34µA normal (RFL:47KΩ) 48µA corto
RESISTENCIA MÁX. LÍNEA MONITORA	20Ω
PICO MÁX. DE CONSUMO DE LAZO	12.5mA (Led encendido)
TENSIÓN DE APERTURA AISLADOR	Abierto por debajo de 7V
CONSUMO DE LAZO AISLADOR ACTIVADO	19mA por extremo sin c.c.
NO MÁX. DE EQUIPOS ENTRE AISLADORES	Ver caract. Mód. MI-DISO
DIMENSIONES INCLUIDO CONECTORES	Alto 95 x ancho 90 x fondo 22mm
DIMENSIONES CON CAJA M200SMB	Alto 133 x ancho 134 x fondo 40mm
PESO	110 g (235g con caja)
TEMPERATURA	-20ºC a 60ºC
HUMEDAD RELATIVA NO COND.	5% a 95%, sin condensar
CARCASA	Plástico ABS
SECCIÓN MÁX. DE CABLE	2.5mm^2
COLORES DEL LED	
A/B) AMBAR INTERMITENTE	A/B c. abierto (R>103KΩ)
A) AMBAR FIJO	Aislador abierto
A/B) VERDE INTERMITENTE (NO ALARMA)	Reposo o c.c. (R<62KΩ)
A/B) ROJO FIJO(ACTIVACIÓN DESDE PANEL): FUEGO (R<34KΩ)	Fuego (R<34KΩ)
A/B) VERDE INTERMITENTE 3 ESTADOS	Corto circuito (R<7KΩ)

NOTA: Los estados de Fuego y cortocircuito son gobernados por el panel que controla el estado de Led Rojo y depende del mismo

Para más información:
www.morley-ias.es

Honeywell Life Safety Iberia
C/Pau Vila 15-19
08911 Badalona (Barcelona)
España

T: 902 03 05 45
E: infohlsiberia@honeywell.com

Morley-IAS España se reserva el derecho de realizar cualquier modificación sobre el diseño o especificaciones en línea con nuestro continuo desarrollo.

doc.MIE-HT-C260 | Rev 02 | 08/16
© 2016 Honeywell International Inc.